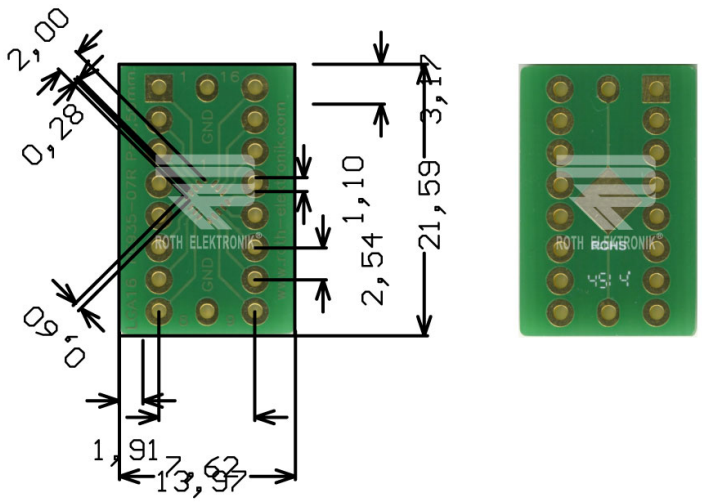

RE935-07R

- Multiadapter für LGA16
- Epoxydglashartgewebe FR4 1,50 mm
- Zweiseitig 35 µm Cu
- Durchkontaktiert (PTH)
- Oberfläche chem. Ni/Au
- Lötstopplack
- Adaptionsplatine für LGA16 (0,50 mm Pitch)
- Einreihig ausgeleitet in das Raster 2,54 mm
- Passend für Sockel im Abstand 7,62 mm
- Abschirmungsfeld & Kühlfläche
- Größe 13,97 x 21,59 mm

112023